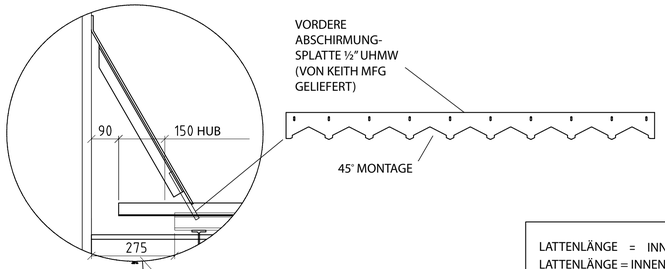

ABSTAND ZWISCHEN DER SEITLICHEN LADEBORDWAND UND DER ANFANGSKANTE DES UNTERBODENS

WICHTIG

Die V-Floor Antriebssysteme sind standardmäßig für einen Auflieger mit 80 mm Querträgern konzipiert. Wenn sie in einem Auflieger mit einer anderen Querträgergröße installiert werden, ist es erforderlich, die Höhe der Antriebseinheit anzupassen. Hierfür können während der Installation Keile unter die Antriebseinheit platziert werden.

Die Befestigungsflansche (an den Querträgern der Antriebseinheit, die an die Latten befestigt werden) müssen 30 mm (1 3/16") über die Querträger des Aufliegers herausragen.

HÖHE DER BEFESTIGUNGSFLANSCHE AUF DER ANTRIEBSEINHEIT BETRÄGT 30 MM (1 3/16")
ÜBER DEN QUERTRAVERSEN DES AUFLIEGERS

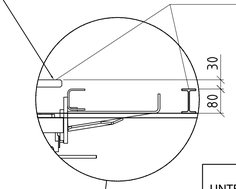

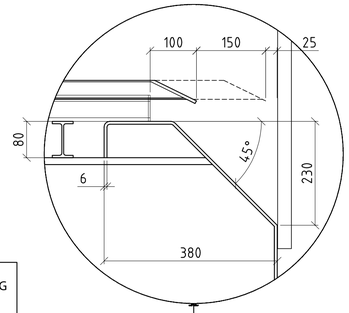

LATTENLÄNGE	=	INNENLÄNGE	–	HUB	–	TOLERANZ ENTLADUNG	–	TOLERANZ BELADUNG
LATTENLÄNGE	=	INNENLÄNGE	–	150	–	25	–	90

UNTERBODENLÄNGE	=	INNENLÄNGE	–	HUB	–	TOLERANZ ENTLADUNG	–	TOLERANZ BELADUNG
UNTERBODENLÄNGE	=	INNENLÄNGE	–	150	–	125	–	275

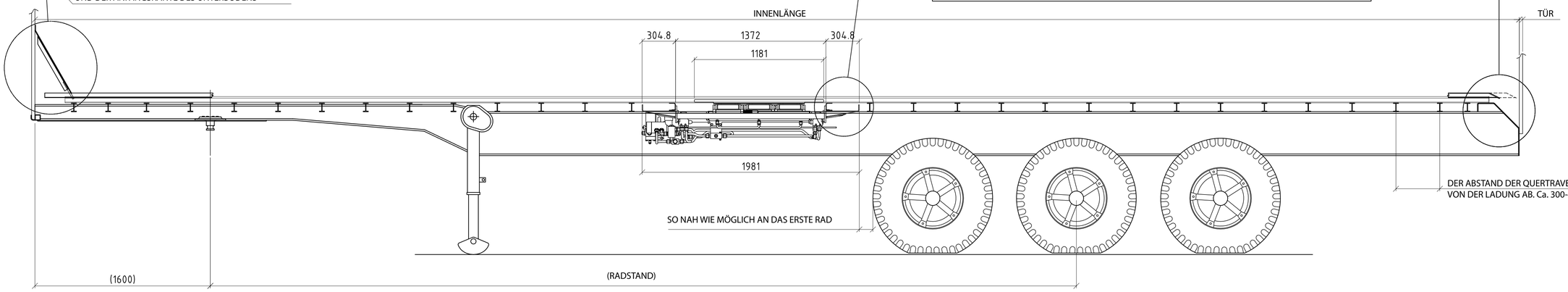

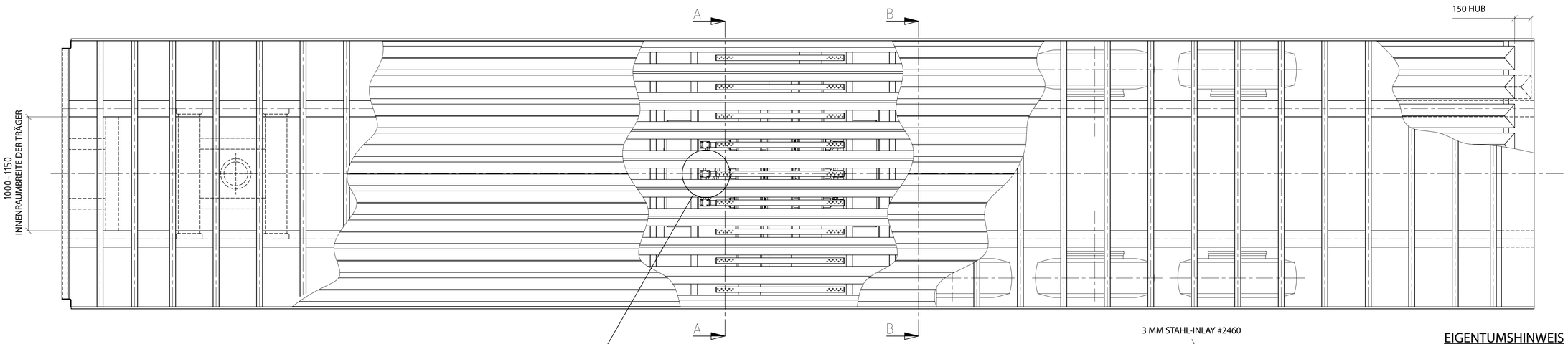

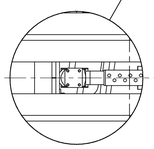

DIE MITTE DES MITTLEREN ZYLINDERS MUSS MIT DER MITTE DES FAHRGESTELLS ÜBEREINSTIMMEN.

DIE MITTE DES BEFESTIGUNGSFLANSCHES MUSS MIT DER MITTE DES ZWISCHENRAUMS ZWISCHEN DEN UNTERBODENPROFILEN ÜBEREINSTIMMEN.

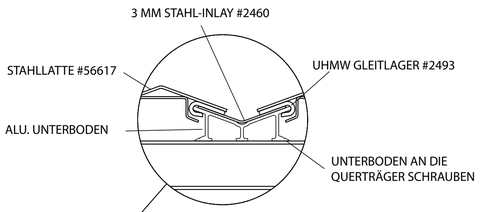

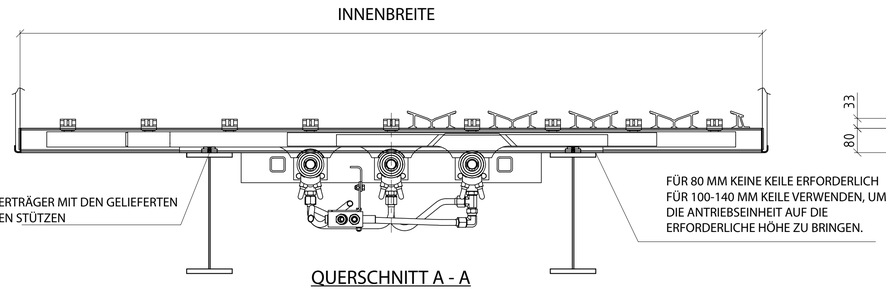

QUERSCHNITT A - A

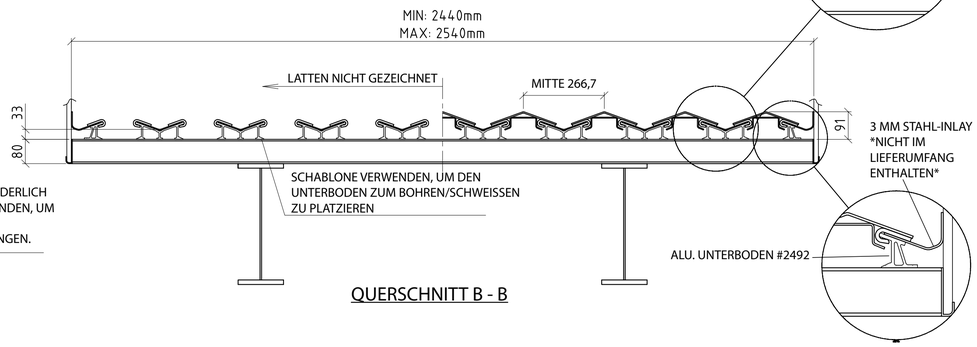

QUERSCHNITT B - B

EIGENTUMSHINWEIS

Diese Zeichung ist Eigentum von KEITH *WALKING FLOOR* Europe. Sie wird Ihnen zur Verfügung gestellt und muss auf Anfrage wieder zurückgegeben werden. Die auf der Zeichnung dargestellten Konzepte und Ideen sind Eigentum von KEITH *WALKING FLOOR* Europe und dürfen nicht ohne vorherige schriftliche Zustimmung verwendet, weitergeleitet oder ganz bzw. teilweise vervielfältigt werden.

rev.	description	drawn	date
E			
D			
C			
B	General Update	MH	29/06/11
A	Updated for new DX drive unit	MH	21/12/2010

Project: –

STANDARD

Client: –

Title: V-9 Drive - 10,5 Inch Centers - Installation

KEITH WALKING FLOOR EUROPE

Harselaarseweg 113 – 3771 MA – Barneveld – tel.0342-422007 – fax.0342-422180

drawn:	–
date:	–
scale:	1:20
checked:	–
size:	A1
Drawing:	K-53009-B
rev.	A

50/ unmachined
12,5/ rough machined
3,2/ smooth machined
0,8/ very smooth machined

Basic hole H8

25=±0,5 25,0=±0,05 | 25=± 1 25,0=±0,1 | 25=± 2 25,0=±0,2

copyright - all rights reserved